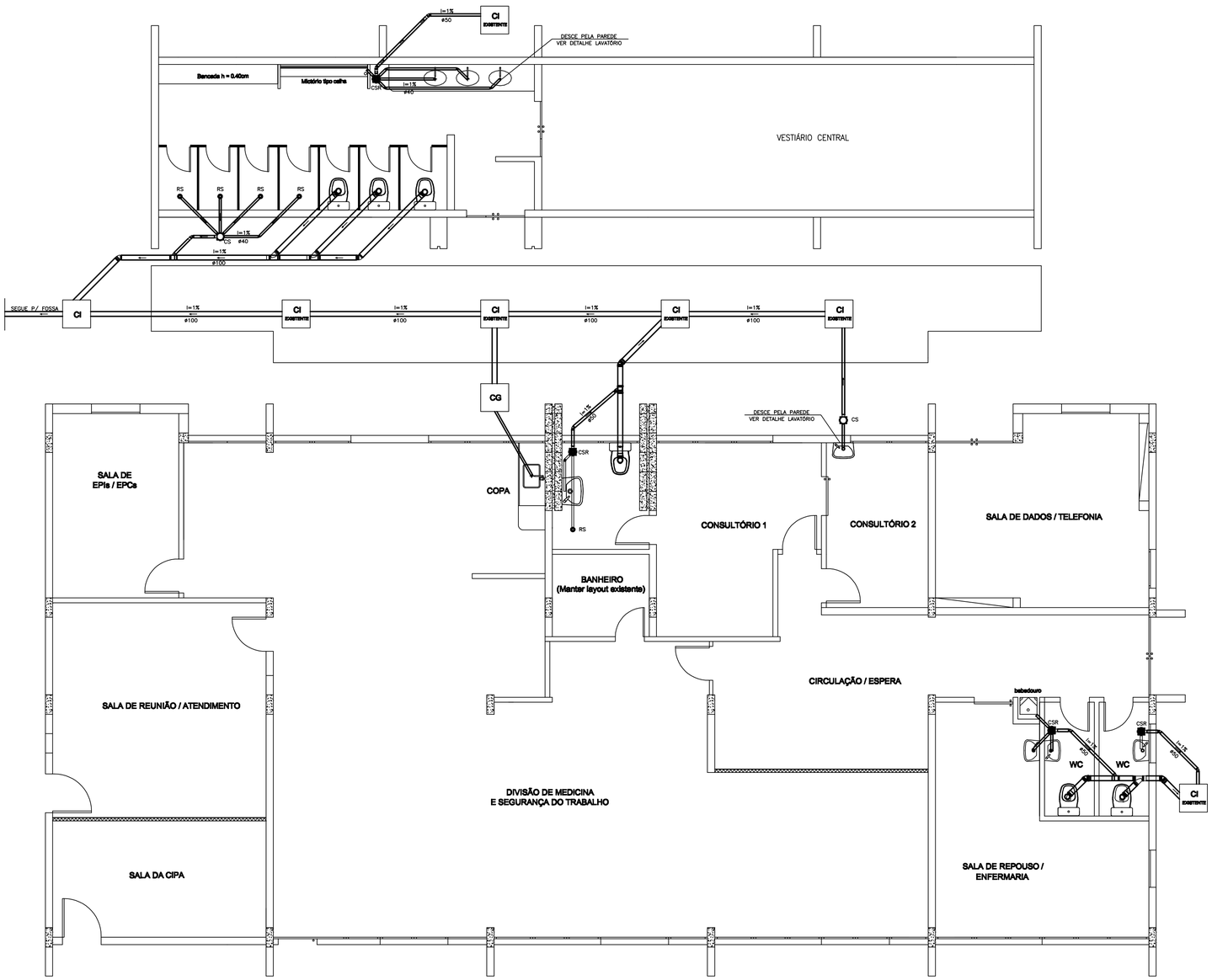

ESGOTO SANITÁRIO

ESC.: 1/50

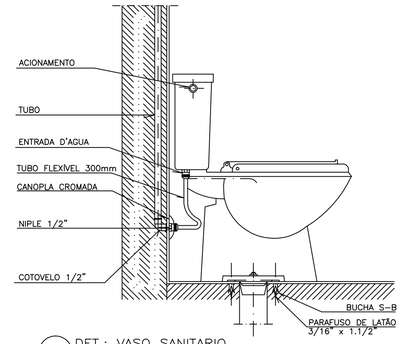

DET.: VASO SANITARIO
S/ESCALA

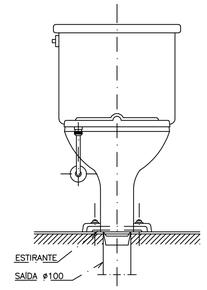

DET.: VASO SANITARIO
S/ESCALA

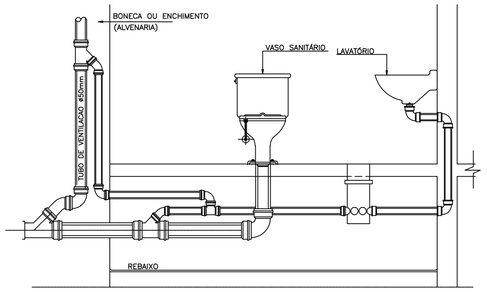

DET. MONTAGEM TIPICA
S/ ESCALA (VALIDO PARA TODOS OS SANITARIOS)

QUANTITATIVOS	
CX SIFONADA 150X150X50mm	02UN
CX SIFONADA COM RALO	04UN
RALO SIFONADO 100X40mm	04UN
JOELHO 45° SÉRIE N 100mm	05UN
JOELHO 45° SÉRIE N 40mm	06UN
JOELHO 45° SÉRIE N 50mm	07UN
JOELHO 90° SÉRIE N 100mm	06UN
JOELHO 90° SÉRIE N 40mm	30UN
JOELHO 90° SÉRIE N 50mm	01UN
JUNÇÃO SIMPLES Y 100mm	03UN
JUNÇÃO SIMPLES Y 100X50mm	03UN
LUVA SIMPLES SÉRIE N 100mm	10UN
LUVA SIMPLES SÉRIE N 50mm	10UN
TÊ 50X50	01UN
TUBO DE PVC 100mm	32,20M
TUBO DE PVC 40mm	22,80M
TUBO DE PVC 50mm	14,40M

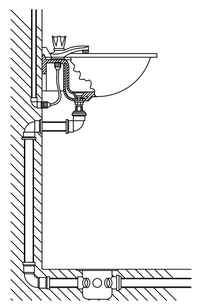

LAVATÓRIO C/ CX.SIFONADA
S/ESCALA

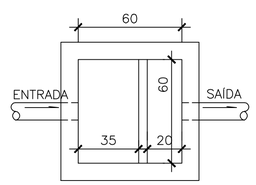

CAIXA DE GORDURA
ESCALA: 1 / 25

Notas:

1. Nos casos onde há necessidade de atravessar paredes e pisos através de sua espessura, devem ser estudadas formas de permitir a movimentação da tubulação, em relaçao as proprias paredes ou pispelo uso de camisas ou outro meio igualmente eficaz

2. Deve ser evitada a passagem das tubulações de esgoto em paredes, rebaixos, forros falsos, de ambientes de longa permanencia. Caso não seja possível, devem ser adotadas medidas no sentido de atenuar a transmissão de ruído para os referidos ambientes.

3. VERIFICAR INSTALAÇÕES EXISTENTES, APROVEITAR AO MAXIMO E MANTER PADRÕES.

ESTE DESENHO É PROPRIEDADE DA COMPANHIA ESPÍRITO SANTENSE DE SANEAMENTO – CESAN E NÃO PODE SER COPIADO SEM SUA AUTORIZAÇÃO.

NÚMEROS	TÍTULOS	Nº	LOCAL	DISCRIMINAÇÃO	DES.	DIV.	GER.	DATA
PRINCIPAIS DESENHOS DE REFERÊNCIA		REVISÃO						
		00	INI	EMISSÃO INICIAL	ABA	IDPJ	IGEP	05/09

CANCELA E SUBSTITUI O DESENHO NÚMERO:

CANCELADO E SUBSTITUÍDO PELO DESENHO NÚMERO:

CENTRO DE DOCUMENTAÇÃO
RECEBIDO: __/__/__
Nº DOC.: _____ ASS.: _____
APROVAÇÃO CESAN:
ASS.: _____ MATR.: _____
UNID.: _____ DATA: __/__/__
ESTA APROVAÇÃO NAO ISENTA A CONTRATADA DE SUAS RESPONSABILIDADES LEGAIS.

EMITENTE: CESAN

PROJETADO: ADOLPHO ARDIZZON	COORDENADOR:
CREA: _____ REGIÃO: ___	CREA: _____ REGIÃO: ___
DESENHO: ADOLPHO	Nº DES. PROJETISTA:
DATA: 03 / 08 / 09	

RESPONSÁVEL TÉCNICO: _____
CREA: _____ REGIÃO: ___ ART Nº: _____ DATA: _____

EMISSÃO CESAN		DATAS
PROJETADO:	ADOLPHO ARDIZZON	AGO/2009
CREA:		
DESENHADO:	ADOLPHO ARDIZZON	AGO/2009
DIVISÃO:I-DPJ	ADOLPHO ARDIZZON	AGO/2009
DIVISÃO:I-DPJ	NESTOR JR.	AGO/2009
GERÊNCIA:I-GEP	SANDRA SILLY	AGO/2009

CESAN

MUNICÍPIO: SERRA | DISTRITO: CARAPINA | BAIRRO: JARDIM LIMOEIRO

NOME DO EMPREENDIMENTO: REFORMA DO PRÉDIO DA A-DMS - C. O. CARAPINA

P.I. _____

TÍTULO: PROJETO DE REFORMA
LIGAÇÕES HIDRAULICAS - DETALHES GERAIS
ESGOTO SANITÁRIO

ESCALA: 1/50 | FOLHA: 02 / 02 | Nº CESAN | REV: 00